DWG.NO. 900-258-535-1/2

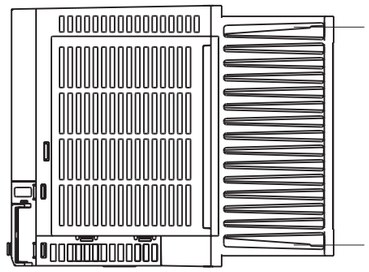

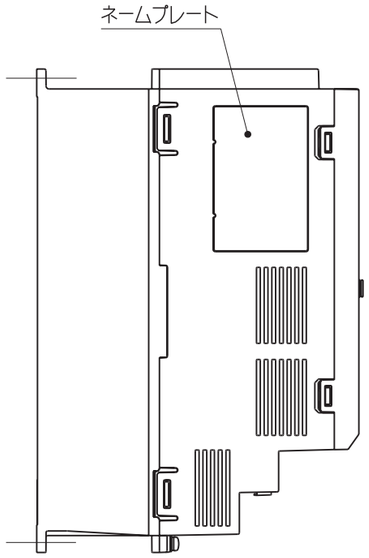

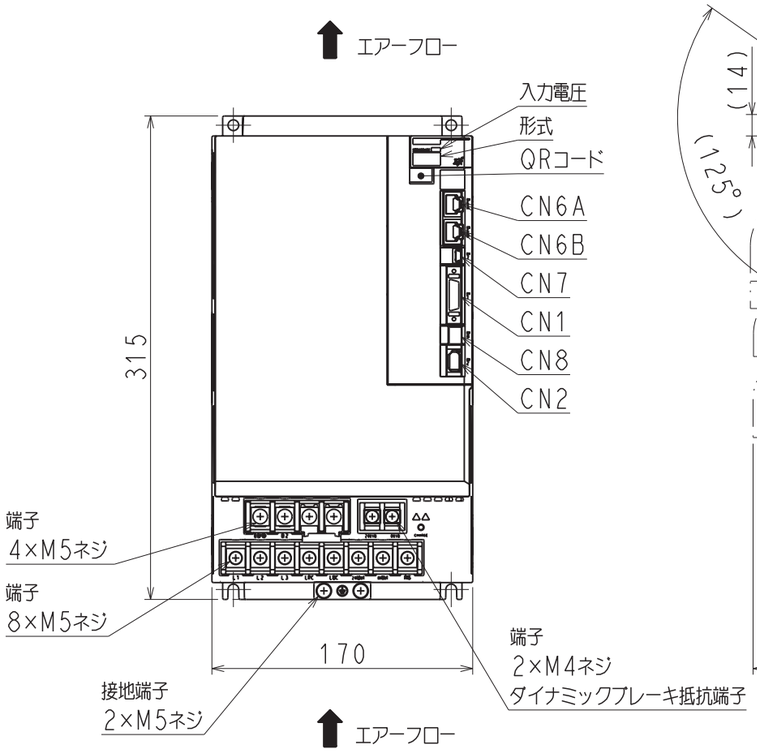

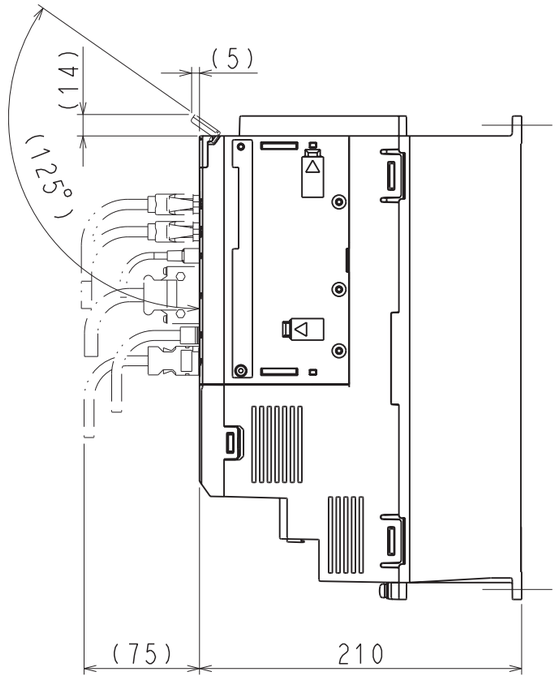

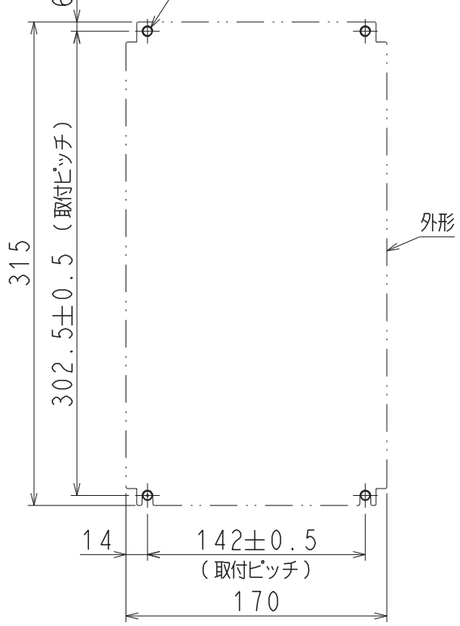

取付穴加工図

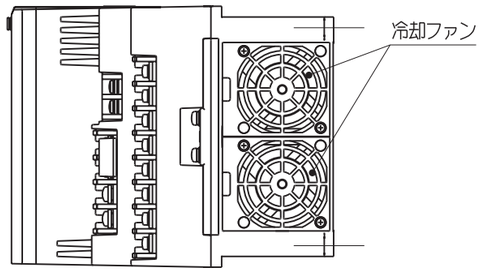

(注) 取付けはユーザーズマニュアルの取付け基準を参照ください。

概算質量：9.0kg

REFERENCE ONLY	SCALE 1 : 4	YASKAWA	REFERENCE ONLY	TITLE SERVOPACK 外形図 SGDXS-470/550A□□A＊ (□□：40、A0)(＊：オプション仕様)	DWG.NO. 900-258-535 1/2 REV. 1

SIZE A3

DWG.NO. 900-258-535-2/2

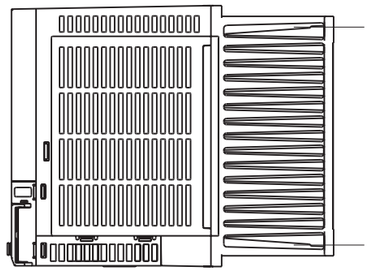

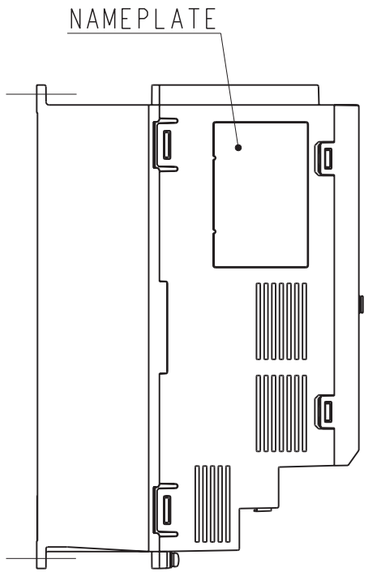

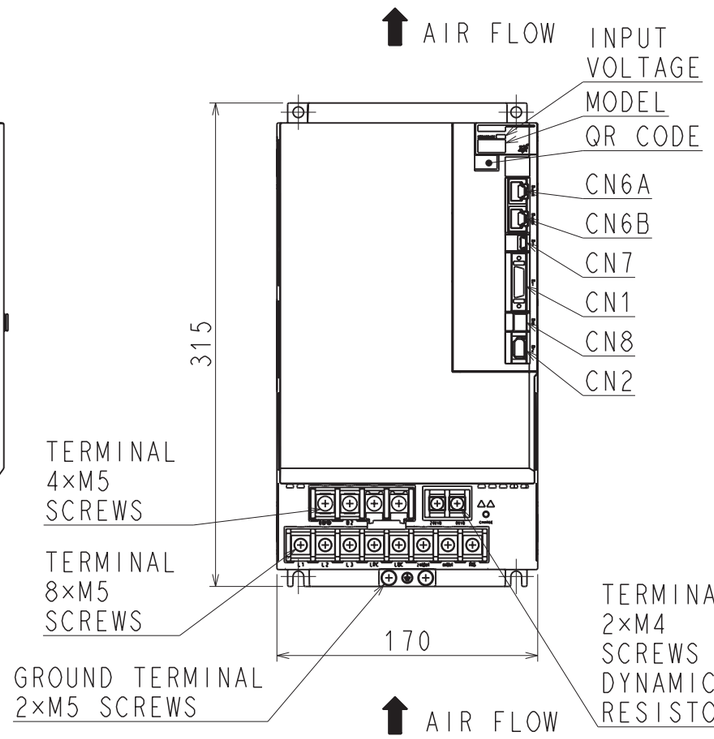

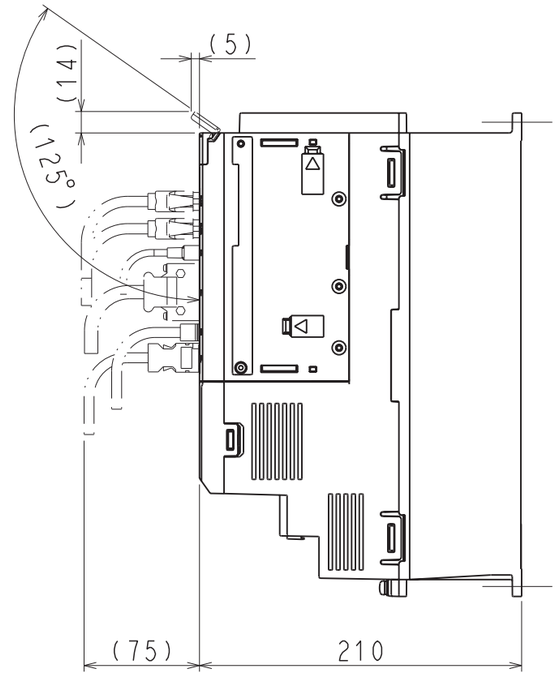

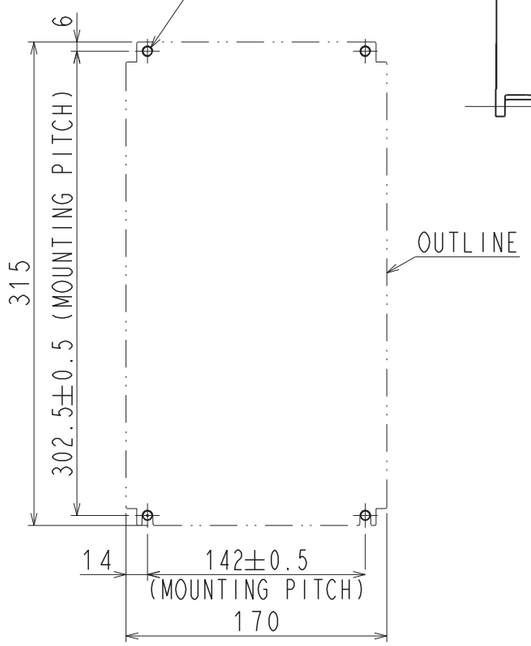

MOUNTING HOLE DIAGRAM

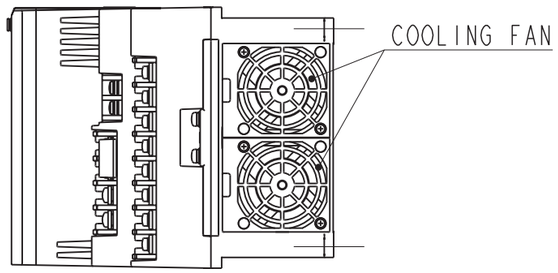

(NOTE) Refer to the USER'S MANUAL for a standard for installation.

APPROX.MASS:9.0kg
DIMENSION IN mm

REFERENCE ONLY	SCALE 1 : 4	YASKAWA	REFERENCE ONLY	TITLE OUTLINE DRAWING OF SERVOPACK SGDXS-470/550A□□A* (□□:40、A0)(*:OPTION CODE)	DWG.NO. 900-258-535 2/2 REV. 1

SIZE A3