DWG. NO. 900-263-888

◇2 ブレーキ側コネクタ結線仕様

適用プラグ（御社にてご準備ください。）
プラグ：CM10-□P2S-□-D（R1）（ワンタッチ勘合）
プラグ：CMV1-□P2S-□□（ワンタッチ勘合）
プラグ：CMV1S-□P2S-□□（ネジ勘合）
（メーカ：第一電子工業）
ブレーキ側コネクタ
リセプタクル：CMV1Y-R2P-0（F）

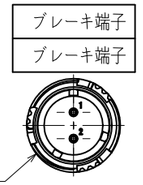

矢視B

◇2 エンコーダ側コネクタ結線仕様

適用プラグ（御社にてご準備ください。）
プラグ：CM10-□P10S-□-D（R1）（ワンタッチ勘合）
プラグ：CMV1-□P10S-□□（ワンタッチ勘合）
プラグ：CMV1S-□P10S-□□（ネジ勘合）
（メーカ：第一電子工業）

ピンNo.	信号
1	PS
2	/PS
3	-
4	PG5V
5	BAT(-)
6	BAT(+)
7	-
8	-
9	PG0V
10	FG

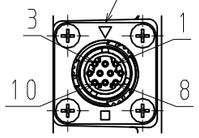

矢視A

◇2 モータ側コネクタ結線仕様

適用プラグ（御社にてご準備ください。）
プラグ：JL10-□A22-22SE-EB1（ワンタッチ勘合）
プラグ：JL04V-□A22-22SE-EB1（ネジ勘合）
ケーブルクランプ：JL04-2428CK（□□）-□□-R□
（メーカ：日本航空電子工業）

ピンNo.	信号
A	U相
B	V相
C	W相
D	FG

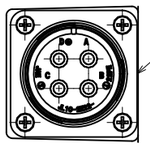

矢視C

ケーブル差し込み方向

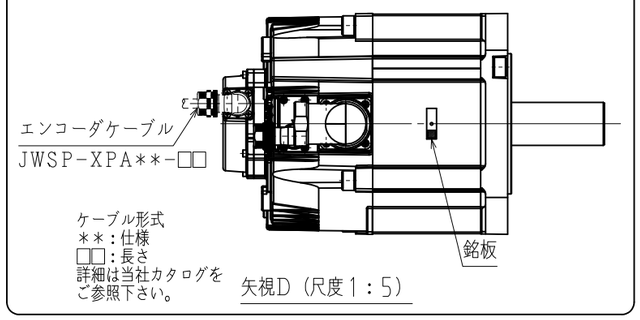

矢視D（尺度1：5）

キー・タップ付軸端仕様（項2，4）

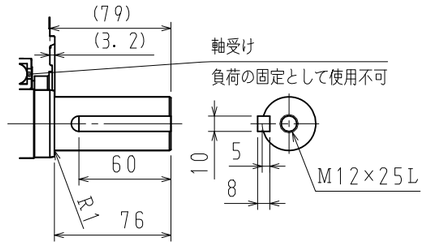

キーおよびキー溝：JIS B 1301-1996
（締込み形）平行キーを付属します。

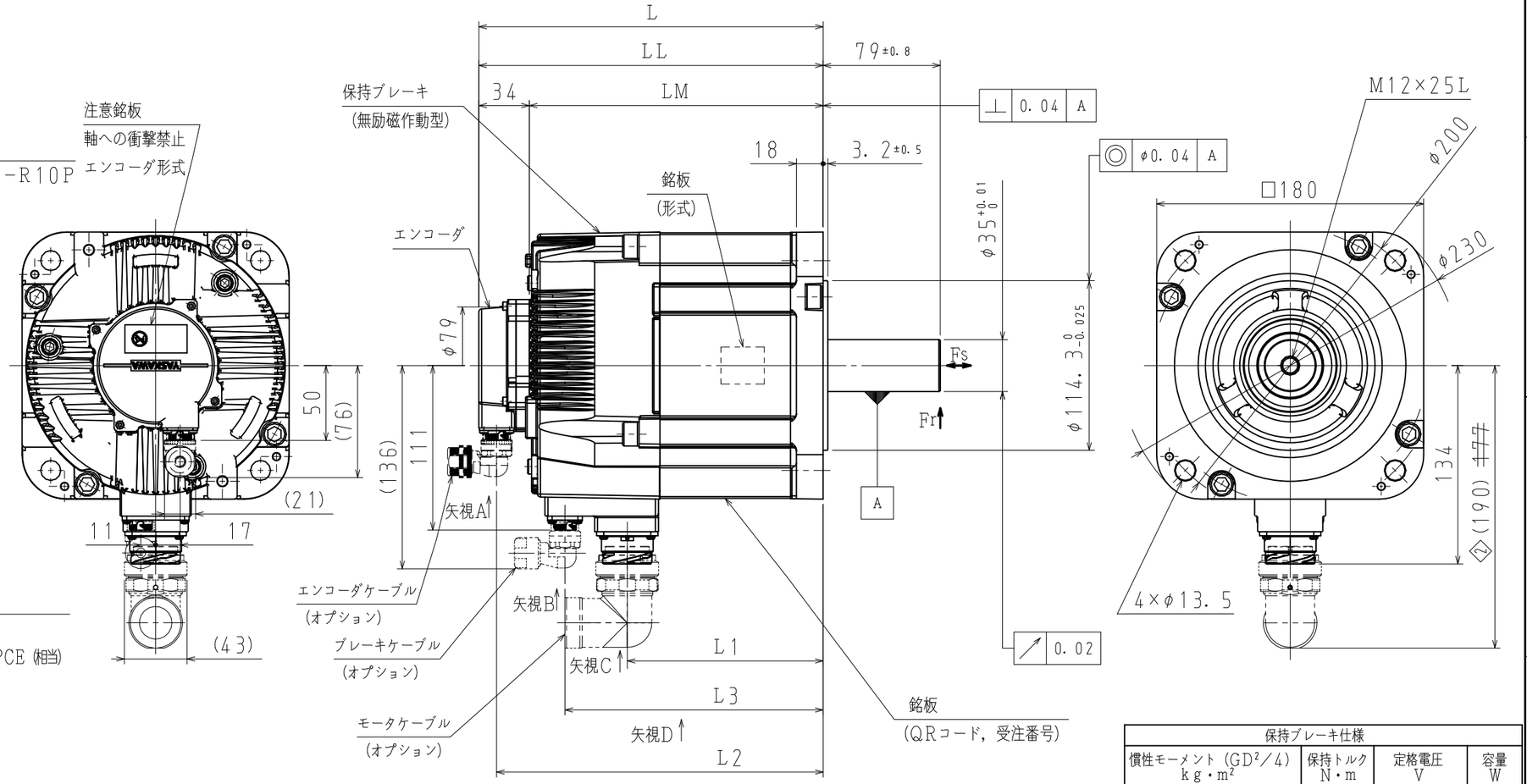

注記

1. モータ特性表　：900-254-849
2. エンコーダ特性表：900-256-187（26ビット絶対値）
3. 電磁ブレーキは保持用です。制動用として使用しないでください。
4. 定格回転速度における、振動階級はV15となっています。
5. リセプタクル結線用プラグ・クランプは付属していません。
6. ご使用の前に、モータに同梱の資料（安全上のご注意）を確認していただき、モータの取り扱いにはご注意ください。
7. 保護構造は、IP67に適合します。但し、軸貫通部は除きます。（当社標準ケーブル装着時）
8. 本モータのモータ側コネクタは、MS規格品を使用しております（MS22-22）。本機種をCE対応品または、保護等級IP67適合品としてご使用の場合は、本図面記載のプラグ、ケーブルクランプをご使用ください。
9. モータ側、ブレーキ側及びエンコーダ側コネクタのピンは、直接手で触れないでください。静電気等により損傷する恐れがあります。
10. 湿気及びオイルミストの多い環境では、コネクタは下向きとなるように取付けることをお勧めします。
11. モータ取付け用ボルトは六角穴付ボルトにて締付けてください。
12. 対応する海外規格は、カタログ、マニュアルをご参照ください。カタログ、マニュアルに記載がない製品については、当社営業部門にお問い合わせください。

保持ブレーキ仕様			
慣性モーメント（GD²/4） kg・m²	保持トルク N・m	定格電圧 V	容量 W
7.9×10⁻⁴	43.1	DC24V (0～+10%)	18.5

項	形式	軸端仕様	L mm	LL mm	LM mm	L1 mm	L2 mm	L3 mm	定格出力 kW	定格トルク N・m	時間定格	定格回転速度 min⁻¹	電圧 Vrms	定格電流 Arms	耐熱クラス	質量 kg	許容ラジアル荷重Fr N（軸端位置）	許容スラスト荷重Fs N
1	SGMXG-30AUA8CA2	ストレート・タップ付	287	208	174	108	196	150	2.9	18.6	CONT.	1500	200 (3相)	24.5	F	19.5	1470	490
2	SGMXG-30AUA6CA2	キー・タップ付																
3	SGMXG-44AUA8CA2	ストレート・タップ付	311	232	198	132	220	174	4.4	28.4				32.9		23.5		
4	SGMXG-44AUA6CA2	キー・タップ付																

[redacted] SCALE 1：3.5 YASKAWA [redacted]

TITLE ACサーボモータ　Σ-Xシリーズ外形図
SGMXGモデル　2.9，4.4kW

[redacted]
DWG. NO. 900-263-888
REV. ◇2
SIZE A3