DWG. NO. 900-264-487

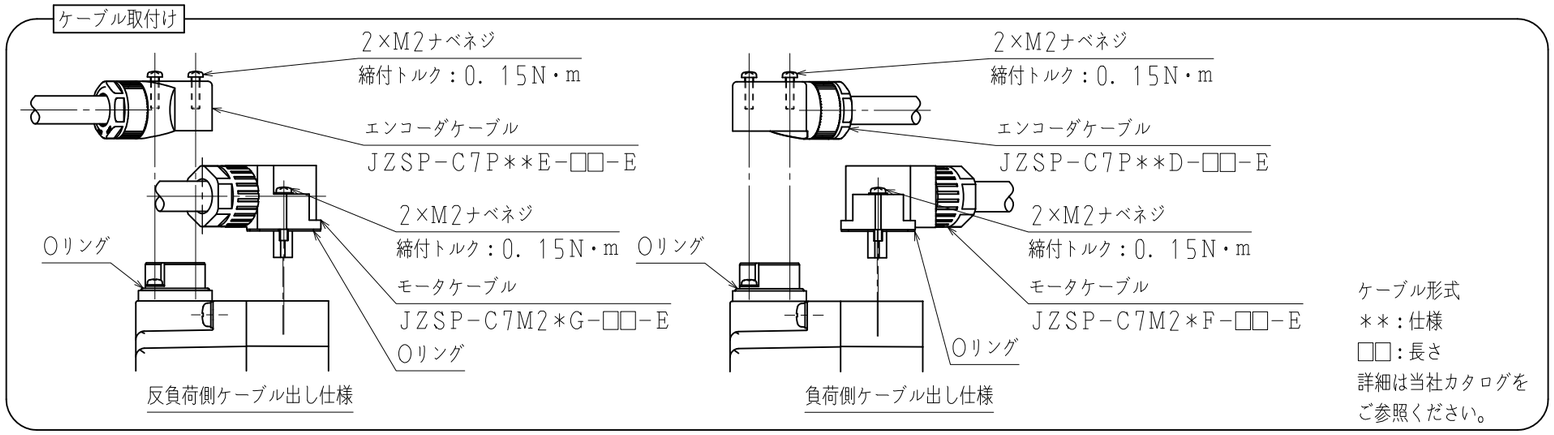

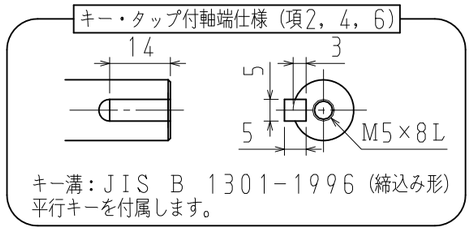

エンコーダコネクタ結線仕様

ピンNo.	信 号
1	−
2	−
3	PG0V
4	PS
5	/PS
6	PG5V
7	−
8	−
9	−
シェルボディ	FG

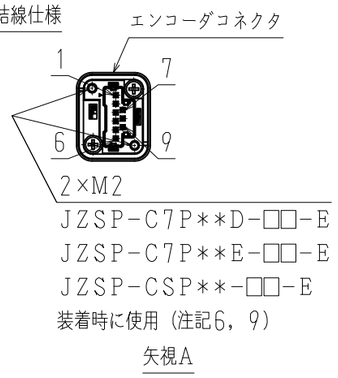

モータコネクタ結線仕様

ピンNo.	信 号
1	FG
2	W相
3	V相
4	U相
5	−
6	−

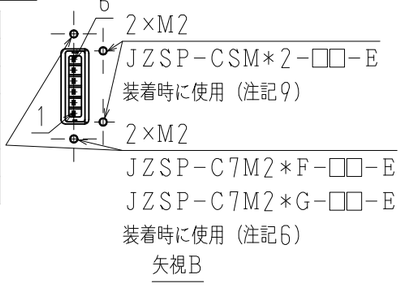

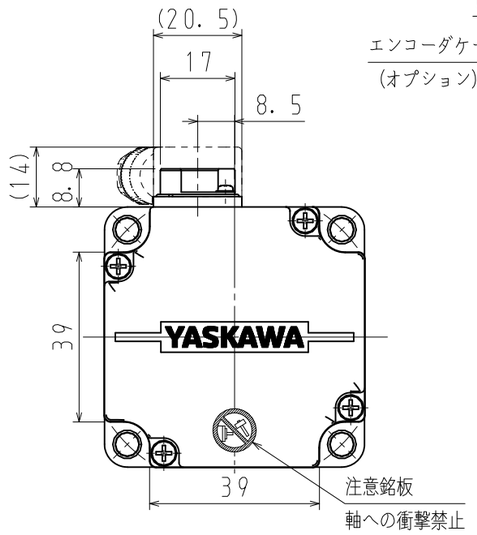

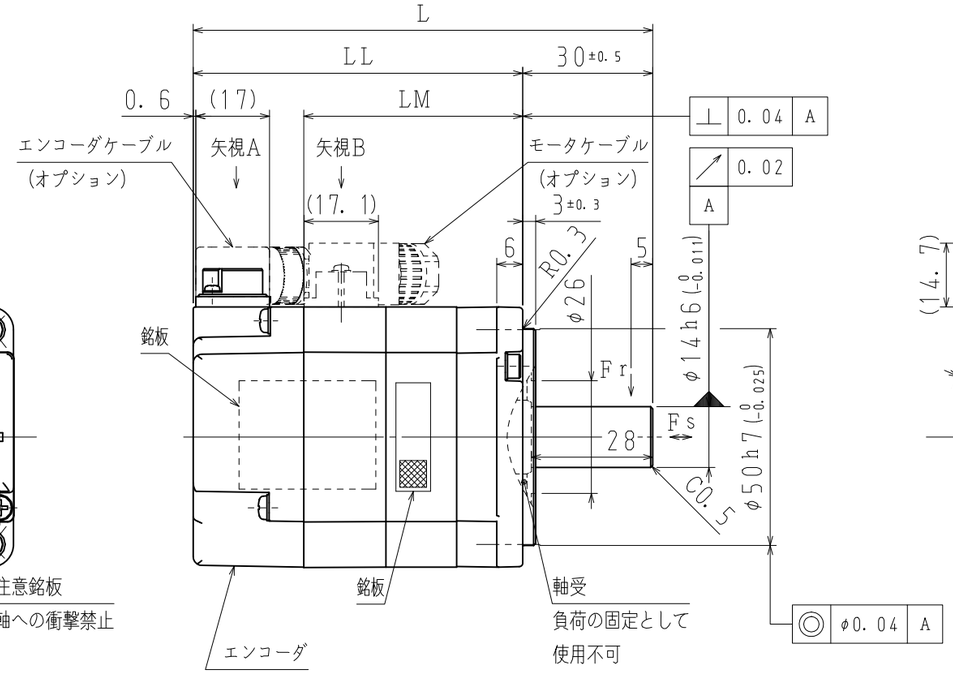

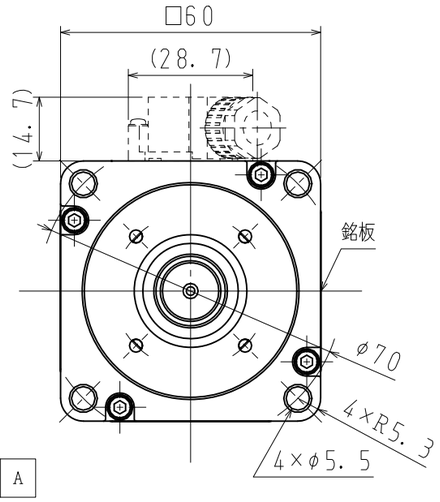

注記

1. モータ特性表　　：900−252−174
2. エンコーダ特性表：900−255−160（26ビットバッテリレス絶対値）
3. 定格回転速度における、振動階級はV15となっています。
4. モータケーブル及びエンコーダケーブルは、付属していません。
5. ご使用の前に、モータに同梱の資料（安全上のご注意）を確認していただき、モータの取り扱いにはご注意ください。
6. 保護構造は、IP67に適合します（当社標準ケーブル装着時）。但し、軸貫通部は除きます。
7. 納品時、モータコネクタ部には保護テープ、エンコーダコネクタ部にはキャップを取り付けています。ケーブル装着前に取り外してください。
8. モータコネクタ及びエンコーダコネクタのピンは、直接手で触れないでください。静電気等により損傷するおそれがあります。
9. エンコーダケーブル（JZSP−CSP**−□□−E）、モータケーブル（JZSP−CSM*2−□□−E）装着時、下記仕様になります。
   ・保護構造はIP65に適合します。但し、軸貫通部は除きます。
   ・エンコーダケーブルは反負荷側出し、モータケーブルは負荷側出しになります。
10. モータ取付け用ボルトは六角穴付きボルトにて締付けてください。
11. 対応する海外規格は、カタログ、マニュアルをご参照ください。
    カタログ、マニュアルに記載がない製品については、当社営業部門にお問い合わせください。

項	形　式	軸端仕様	L mm	LL mm	LM mm	定格出力 W	定格トルク N・m	時間定格	定格回転速度 min⁻¹	電圧 Vrms	定格電流 Arms	耐熱クラス	質量 kg	許容ラジアル荷重Fr N	許容スラスト荷重Fs N
1	SGMXJ-02AWA21A2	ストレート	106	76	50. 5	200	0. 637	CONT.	3000	200 (3相)	1. 6	B	0. 9	245	74
2	SGMXJ-02AWA61A2	キー・タップ付													
3	SGMXJ-04AWA21A2	ストレート	122. 5	92. 5	67	400	1. 27				2. 5		1. 2		
4	SGMXJ-04AWA61A2	キー・タップ付													
5	SGMXJ-06AWA21A2	ストレート	144. 5	114. 5	89	600	1. 91				4. 2		1. 7		
6	SGMXJ-06AWA61A2	キー・タップ付													

[redacted]

SCALE 1 :√2

YASKAWA

TITLE ACサーボモータ　Σ−Xシリーズ外形図

SGMXJモデル　200，400，600W

[redacted]

DWG. NO. 900-264-487

REV. 7

SIZE A3