DWG. NO. 900-264-489

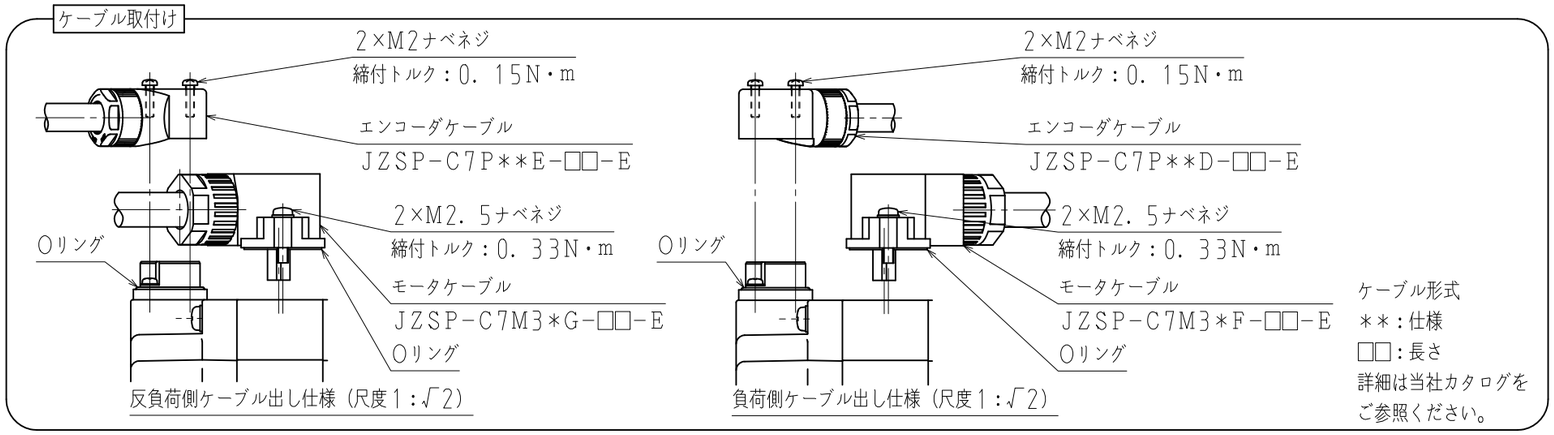

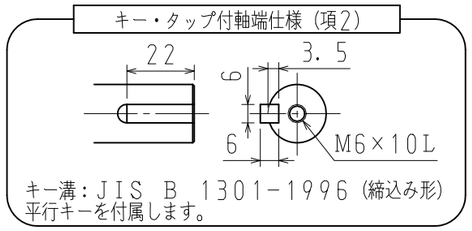

エンコーダコネクタ結線仕様

ピンNo.	信 号
1	−
2	−
3	PG0V
4	PS
5	/PS
6	PG5V
7	−
8	−
9	−
シェルボディ	FG

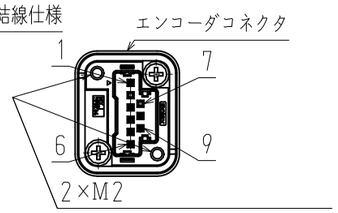

モータコネクタ結線仕様

ピンNo.	信 号
1	FG
2	W相
3	V相
4	U相
5	−
6	−

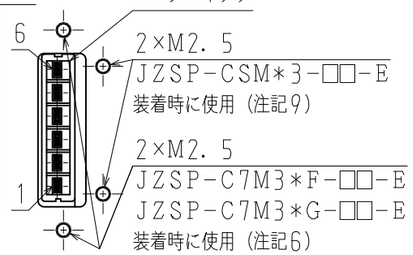

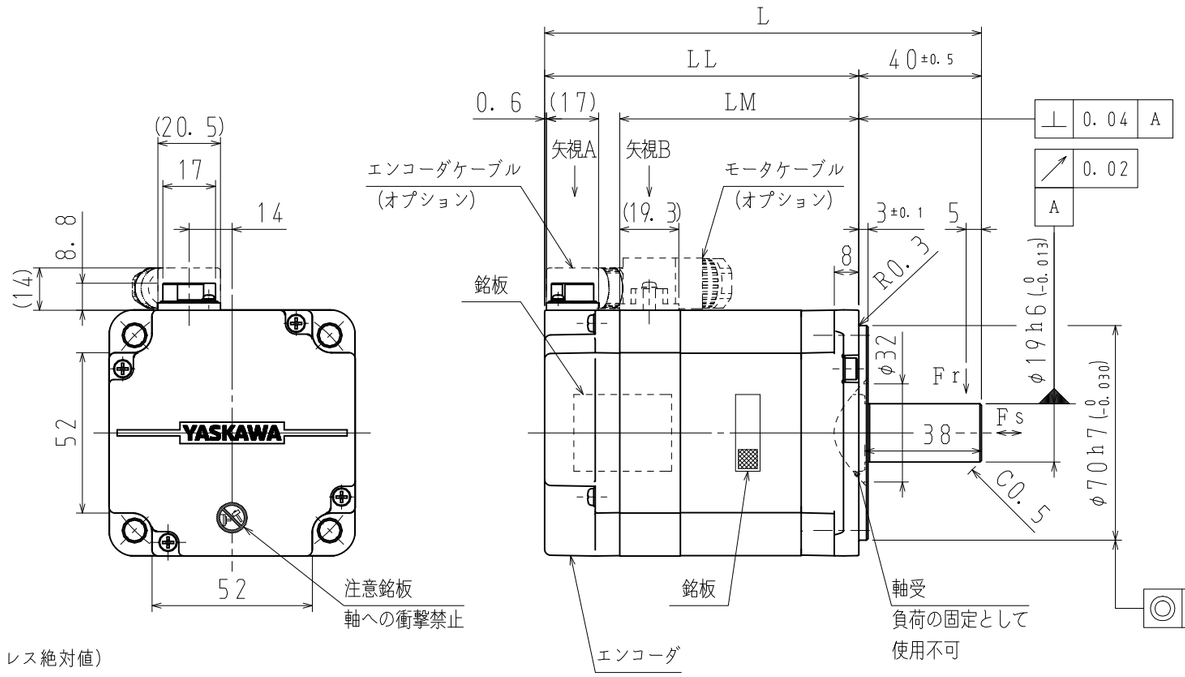

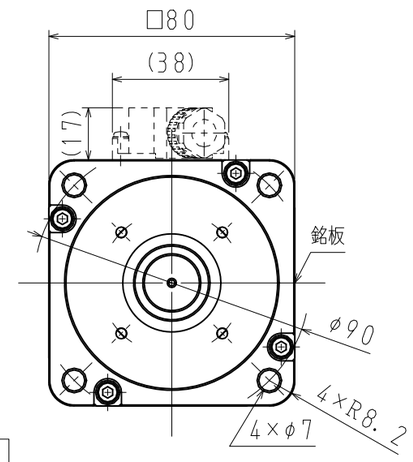

注記

1. モータ特性表　　：900-252-174
2. エンコーダ特性表：900-255-160（26ビットバッテリレス絶対値）
3. 定格回転速度における、振動階級はV15となっています。
4. モータケーブル及びエンコーダケーブルは、付属していません。
5. ご使用の前に、モータに同梱の資料（安全上のご注意）を確認していただき、モータの取り扱いにはご注意ください。
6. 保護構造は、IP67に適合します（当社標準ケーブル装着時）。但し、軸貫通部は除きます。
7. 納品時、モータコネクタ部には保護テープ、エンコーダコネクタ部にはキャップを取り付けています。ケーブル装着前に取り外してください。
8. モータコネクタ及びエンコーダコネクタのピンは、直接手で触れないでください。静電気等により損傷するおそれがあります。
9. エンコーダケーブル（JZSP-CSP**-□□-E）、モータケーブル（JZSP-CSM*3-□□-E）装着時、下記仕様になります。
   ・保護構造はIP65に適合します。但し、軸貫通部は除きます。
   ・エンコーダケーブルは反負荷側出し、モータケーブルは負荷側出しになります。
10. モータ取付け用ボルトは六角穴付きボルトにて締付けてください。
11. 対応する海外規格は、カタログ、マニュアルをご参照ください。カタログ、マニュアルに記載がない製品については、当社営業部門にお問い合わせください。

項	形　式	軸端仕様	L mm	LL mm	LM mm	定格出力 W	定格トルク N・m	時間定格	定格回転速度 min⁻¹	電圧 Vrms	定格電流 Arms	耐熱クラス	質量 kg	許容ラジアル荷重Fr N	許容スラスト荷重Fs N
1	SGMXJ-08AWA21A2	ストレート	142．5	102．5	78	750	2．39	CONT.	3000	200 (3相)	4．4	B	2．3	392	147
2	SGMXJ-08AWA61A2	キー・タップ付													

[redacted] SCALE 1：2 YASKAWA [redacted]

TITLE ACサーボモータ　Σ−Xシリーズ外形図
SGMXJモデル　750W

[redacted]
DWG. NO. 900-264-489
REV. 2
SIZE A3