DWG. NO. 900-270-517

ケーブル差し込み方向

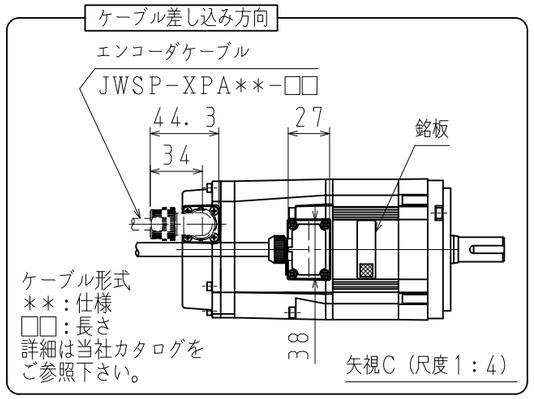

キー・タップ付軸端仕様（項2，4）

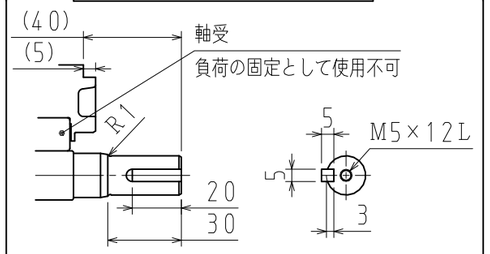

キーおよびキー溝：JIS B 1301-1996
（締込み形）平行キーを付属します。

エンコーダ側コネクタ結線仕様
適用プラグ（御社にてご準備ください。）
プラグ：CM**-*P10S-□-D（ワンタッチ勘合）
プラグ：CMV1S-*P10S-□-D（ネジ勘合）
（メーカ：第一電子工業）

ピンNo.	信号
1	PS
2	/PS
3	-
4	PG5V
5	BAT (-)
6	BAT (+)
7	-
8	-
9	PG0V
10	FG

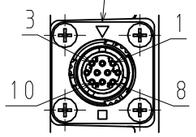

モータ側コネクタ結線仕様
適用プラグ・ソケットコンタクト（御社にてご準備ください。）
プラグ：JNYFX06SJ3
ソケットコンタクト：ST-TMH-S-C1B-***-（A534G）
（メーカ：日本航空電子工業）

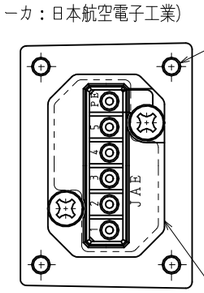

ピンNo.	信号
PE	FG
5	ブレーキ端子
4	ブレーキ端子
3	U相
2	V相
1	W相

モータ側コネクタ（注記8）
リセプタクル：JNYAX06PJ1

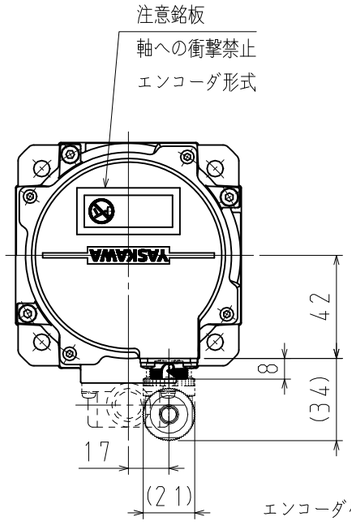

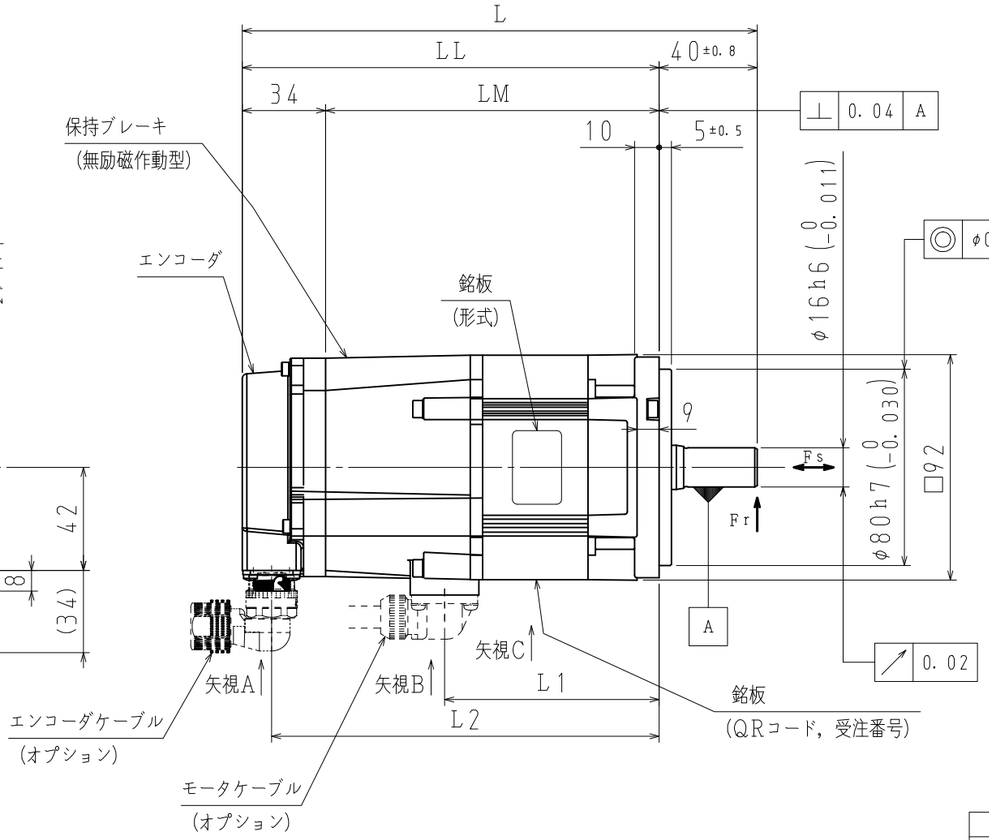

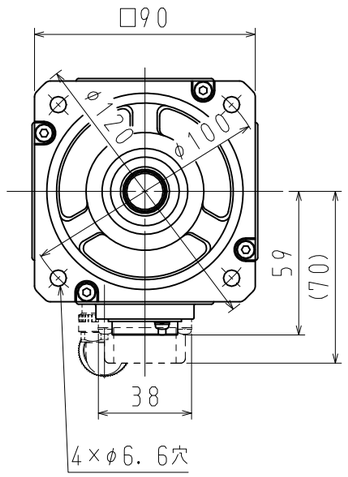

注記
1. モータ特性表　：900-254-849
2. エンコーダ特性表：900-256-187（26ビット絶対値）
3. 電磁ブレーキは保持用です。制動用として使用しないでください。
4. 定格回転速度における、振動階級はV15となっています。
5. リセプタクル結線用プラグ・ソケットコンタクトは付属していません。
6. ご使用の前に、モータに同梱の資料（安全上のご注意）を確認していただき、モータの取り扱いにはご注意ください。
7. 保護構造は、IP67に適合します。（当社標準ケーブル装着時）但し、軸貫通部は除きます。
8. 本機種をCE対応品または、保護等級IP67適合品としてご使用の場合は、上記のプラグ、ケーブルクランプをご使用ください。
9. モータ側コネクタ及びエンコーダ側コネクタのピンは、直接手で触れないでください。静電気等により損傷する恐れがあります。
10. 湿気及びオイルミストの多い環境では、コネクタは下向きとなるように取付けることをお勧めします。
11. モータ取付け用ボルトは六角穴付ボルトにて締付けてください。
12. 対応する海外規格は、カタログ、マニュアルをご参照ください。カタログ、マニュアルに記載がない製品については、当社営業部門にお問い合わせください。

保持ブレーキ仕様

慣性モーメント（GD²/4） kg・m²	保持トルク N・m	定格電圧 V	容量 W
0.25×10⁻⁴	4.5	DC24V (0～+10%)	10

項	形式	軸端仕様	L mm	LL mm	LM mm	L1 mm	L2 mm	定格出力 kW	定格トルク N・m	時間定格	定格回転速度 min⁻¹	電圧 Vrms	定格電流 Arms	耐熱クラス	質量 kg	許容ラジアル荷重Fr N（軸端位置）	許容スラスト荷重Fs N
1	SGMXG-03AUA2CA2	ストレート	197	157	123	75	145	0.3	1.96	CONT.	1500	200 (3相)	2.8	F	3.6	490	98
2	SGMXG-03AUA6CA2	キー・タップ付															
3	SGMXG-05AUA2CA2	ストレート	210	170	136	88	158	0.45	2.86				3.8		4.2	490	98
4	SGMXG-05AUA6CA2	キー・タップ付															

[redacted] SCALE 1：2.5 YASKAWA [redacted]

TITLE ACサーボモータ　Σ-Xシリーズ外形図
SGMXGモデル　0.3，0.45kW

[redacted] DWG. NO. 900-270-517 REV. ◇

SIZE A3