DWG. NO. 900-271-964

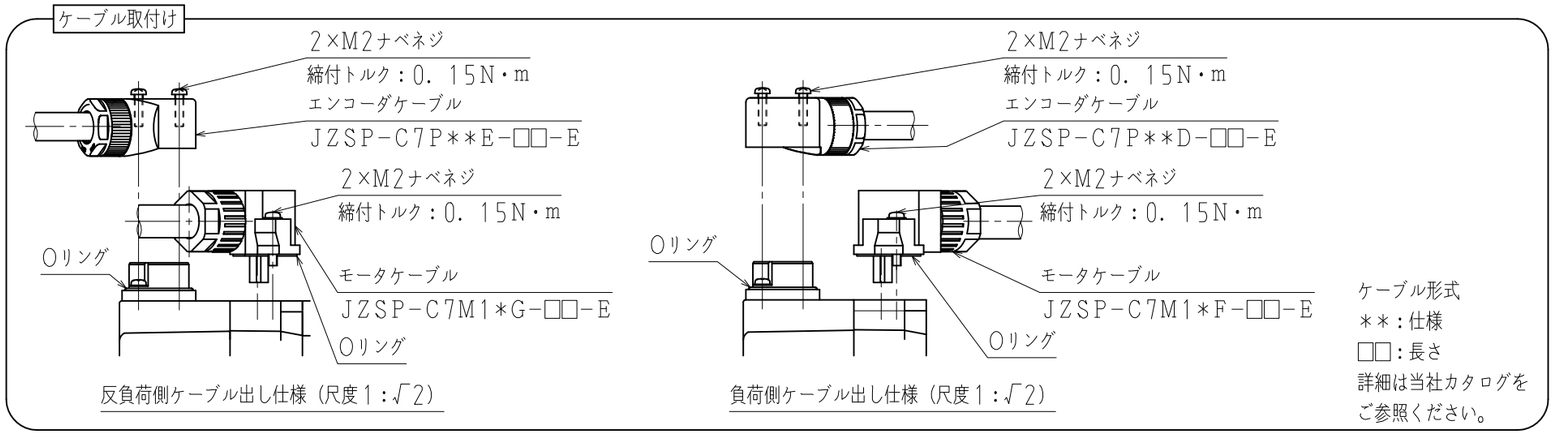

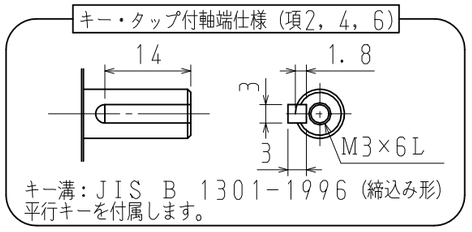

エンコーダコネクタ結線仕様

ピンNo.	信 号
1	-
2	-
3	PG0V
4	PS
5	/PS
6	PG5V
7	-
8	-
9	-
シェルボディ	FG

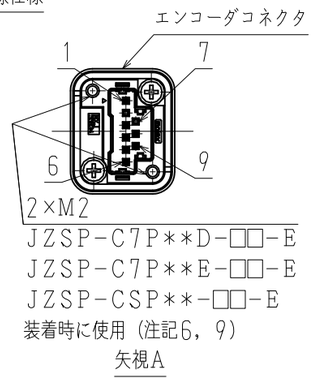

モータコネクタ結線仕様

ピンNo.	信 号
1	FG
2	W相
3	V相
4	U相
5	-
6	-

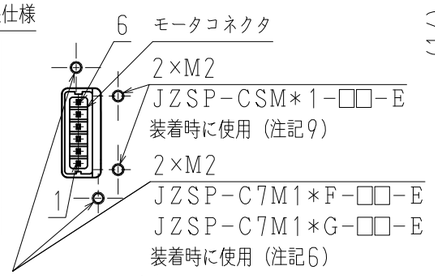

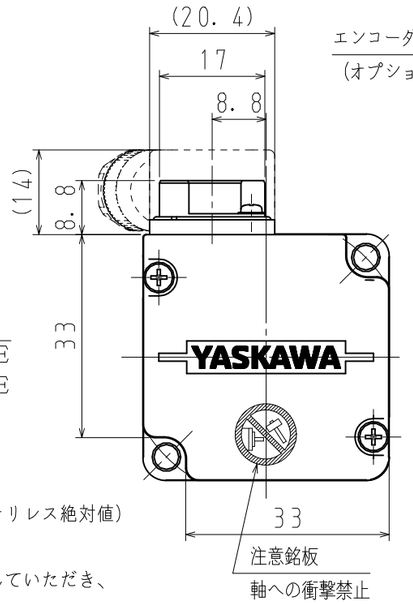

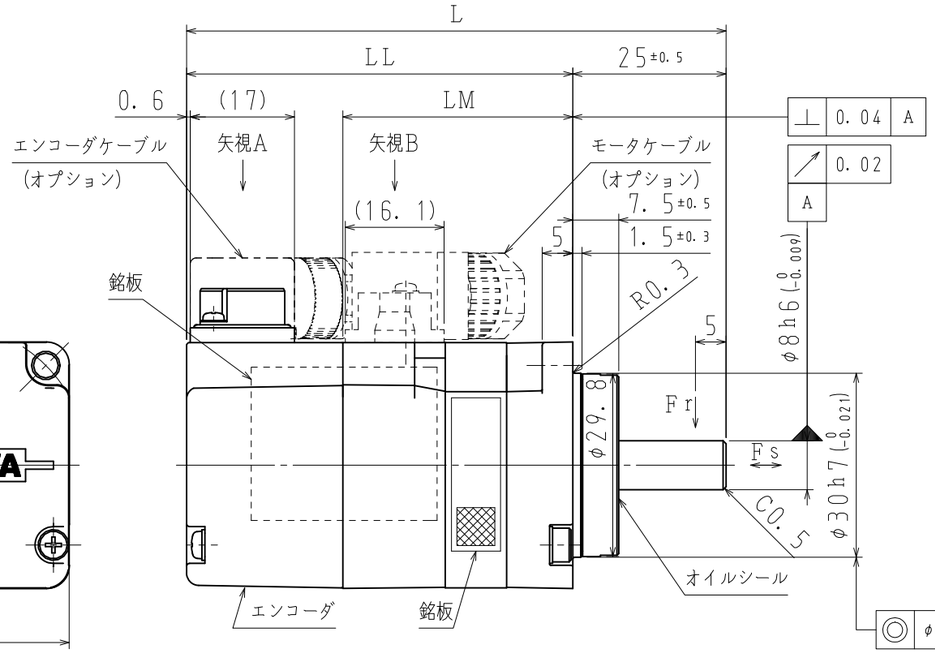

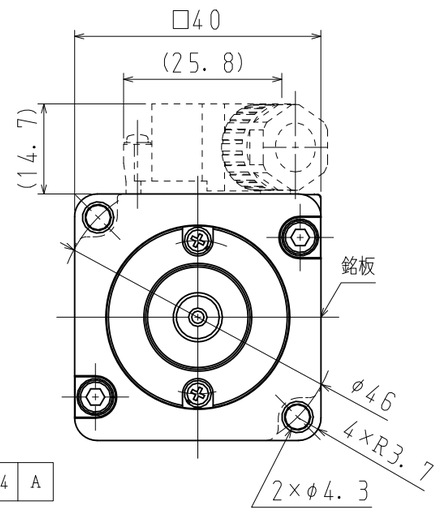

注記

1. モータ特性表　　：900-252-174
2. エンコーダ特性表：900-255-160（26ビットバッテリレス絶対値）
3. 定格回転速度における、振動階級はV15となっています。
4. モータケーブル及びエンコーダケーブルは、付属していません。
5. ご使用の前に、モータに同梱の資料（安全上のご注意）を確認していただき、モータの取り扱いにはご注意ください。
6. 保護構造は、IP67に適合します（当社標準ケーブル装着時）。但し、軸貫通部は除きます。
7. 納品時、モータコネクタ部には保護テープ、エンコーダコネクタ部にはキャップを取り付けています。ケーブル装着前に取り外してください。
8. モータコネクタ及びエンコーダコネクタのピンは、直接手で触れないでください。静電気等により損傷するおそれがあります。
9. エンコーダケーブル（JZSP-CSP**-□□-E）、モータケーブル（JZSP-CSM*1-□□-E）装着時、下記仕様になります。
   ・保護構造はIP65に適合します。但し、軸貫通部は除きます。
   ・エンコーダケーブルは反負荷側だし、モータケーブルは負荷側出しになります。
10. オイルシール付きのため、下記条件にてご使用ください。
   ・油面は、オイルシールのリップより下にしてご使用ください。
   ・オイルシールは、油の飛沫がかかる程度にしてご使用ください。
   ・軸上でご使用される場合は、リップ部に油がたまらないようにカバー等で保護してご使用ください。
11. モータ取付け用ボルトは六角穴付きボルトにて締付けてください。
12. 対応する海外規格は、カタログ、マニュアルをご参照ください。カタログ、マニュアルに記載がない製品については、当社営業部門にお問い合わせください。

項	形　式	軸端仕様	L mm	LL mm	LM mm	定格出力 W	定格トルク N・m	時間定格	定格回転速度 min⁻¹	電圧 Vrms	定格電流 Arms	耐熱クラス	質量 kg	許容ラジアル荷重Fr N	許容スラスト荷重Fs N
1	SGMXJ-A5AWA2SA2	ストレート	88	63	37. 5	50	0. 159	CONT.	3000	200（3相）	0. 55	B	0. 4	78	54
2	SGMXJ-A5AWA6SA2	キー・タップ付													
3	SGMXJ-01AWA2SA2	ストレート	100	75	49. 5	100	0. 318				0. 85		0. 5		
4	SGMXJ-01AWA6SA2	キー・タップ付													
5	SGMXJ-C2AWA2SA2	ストレート	112	87	61. 5	150	0. 477				1. 6		0. 6		
6	SGMXJ-C2AWA6SA2	キー・タップ付													

[redacted] SCALE 1：1 YASKAWA [redacted]

TITLE ACサーボモータ　Σ-Xシリーズ外形図

SGMXJモデル　50，100，150W

[redacted] DWG. NO. 900-271-964 REV. 1

SIZE A3