DWG. NO. 900-275-902

①エンコーダ側コネクタ結線仕様

適用プラグ（御社にてご準備ください。）

プラグ：CM10-□P10S-□-D（R1）（ワンタッチ勘合）

プラグ：CMV1-□P10S-□□（ワンタッチ勘合）

プラグ：CMV1S-□P10S-□□（ネジ勘合）

（メーカ：第一電子工業）

ピンNo.	信 号
1	PS
2	/PS
3	−
4	PG5V
5	BAT (−)
6	BAT (+)
7	−
8	−
9	PG0V
10	FG

エンコーダ側コネクタ ~~(注記6)~~ ①

リセプタクル：CMV1-R10P-D

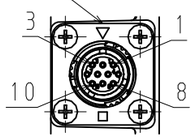

矢視A

①モータ側コネクタ結線仕様

適用プラグ（御社にてご準備ください。）

プラグ：JL10-□A22-22SE-EB1（ワンタッチ勘合）

プラグ：JL04V-□A22-22SE-EB1（ネジ勘合）

ケーブルクランプ：JL04-2428CK（□□）-□□-R□

（メーカ：日本航空電子工業）

モータ側コネクタ（注記7）

リセプタクル：JL10-2E22-22PCE

ピンNo.	信号
A	U相
B	V相
C	W相
D	FG

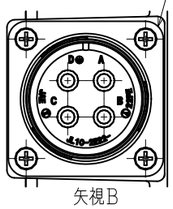

矢視B

注記

1. モータ特性表　：900-276-670
2. エンコーダ特性表：900-256-187（26ビット絶対値）
3. 定格回転速度における、振動階級はV15となっています。
4. リセプタクル結線用プラグ・クランプは付属していません。
5. ご使用の前に、モータに同梱の資料（安全上のご注意）を確認していただき、モータの取り扱いにはご注意ください。
6. 保護構造は、IP67に適合します。但し、軸貫通部は除きます。（当社標準ケーブル装着時）
7. 本モータのモータ側コネクタは、MS規格品を使用しております（MS22-22）。本機種をCE対応品または、保護等級IP67適合品としてご使用の場合は、上記のプラグ、ケーブルクランプをご使用ください。
8. モータ側コネクタ及びエンコーダ側コネクタのピンは、直接手で触れないでください。静電気等により損傷する恐れがあります。
9. 湿気及びオイルミストの多い環境では、コネクタは下向きとなるように取付けることをお勧めします。
10. モータ取付け用ボルトは六角穴付ボルトにて締付けてください。
11. 対応する海外規格は、カタログ、マニュアルをご参照ください。カタログ、マニュアルに記載がない製品については、当社営業部門にお問い合わせください。

ケーブル差し込み方向

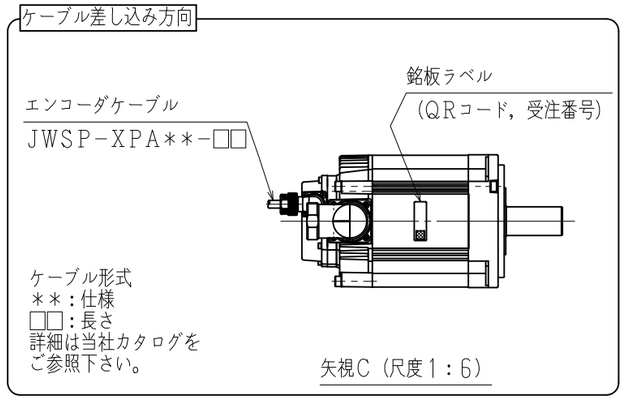

キー・タップ付軸端仕様（項2，4，6）

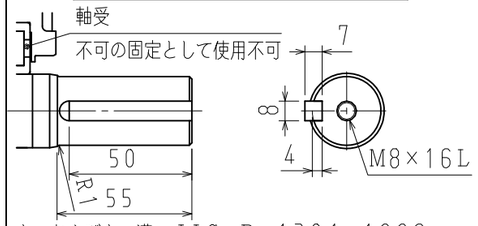

キーおよびキー溝：JIS B 1301-1996
（締込み形）平行キーを付属します。

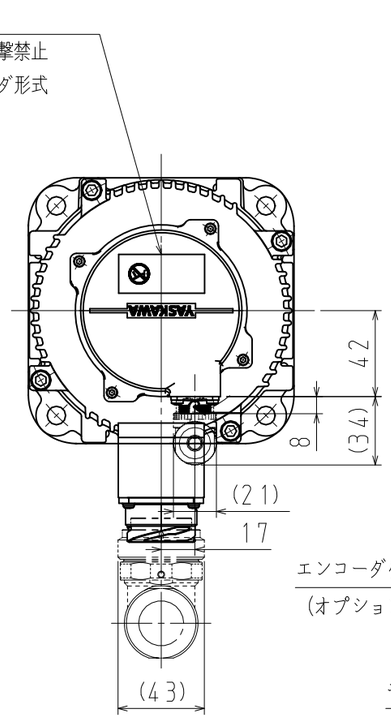

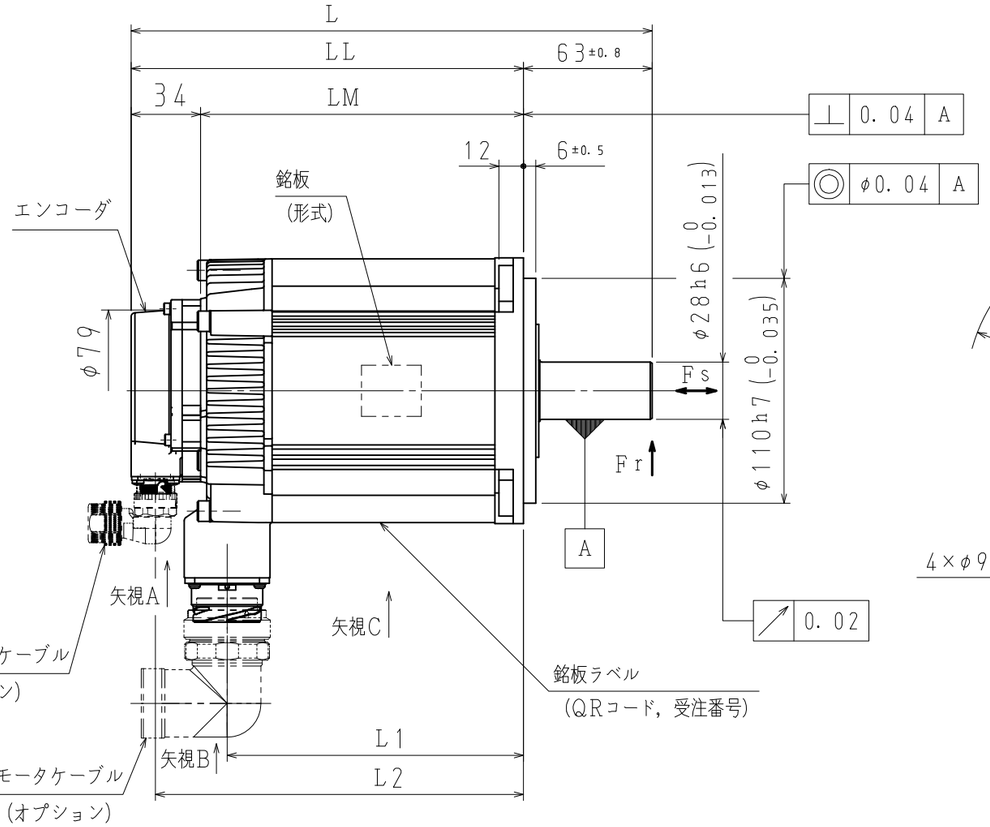

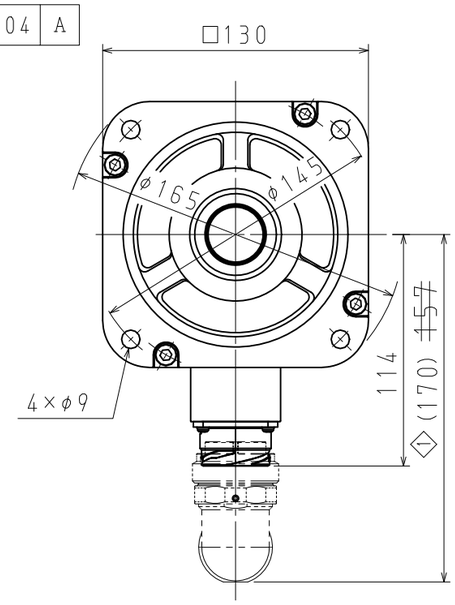

項	形　式	軸端仕様	L mm	LL mm	LM mm	L1 mm	L2 mm	定格出力 kW	定格トルク N・m	時間定格	定格回転速度 min⁻¹	電圧 Vrms	定格電流 Arms	耐熱クラス	質量 kg	許容ラジアル荷重Fr N（軸端位置）	許容スラスト荷重Fs N
1	SGMXA-30AUA21A2	ストレート	255	192	158	145	180	3.0	9.80	CONT.	3000	200 (3相)	17.9	F	10.5	980	392
2	SGMXA-30AUA61A2	キー・タップ付															
3	SGMXA-40AUA21A2	ストレート	294	231	197	184	219	4.0	12.6				25.4		13.5	1176	
4	SGMXA-40AUA61A2	キー・タップ付															
5	SGMXA-50AUA21A2	ストレート	334	271	237	224	259	5.0	15.8				27.6		16.5		
6	SGMXA-50AUA61A2	キー・タップ付															

① コネクタ修正	23.11.12	本田/杉崎	SCALE 1：3	YASKAWA	DRWN 畠中 / CHKD 船越 / APPV 杉崎

TITLE ACサーボモータ　Σ−Xシリーズ外形図

SGMXAモデル　3.0，4.0，5.0kW

DRWN. DATE 22-02-18

DWG. NO. 900-275-902

REV. ①

SIZE A3