DWG. NO. 900-286-932

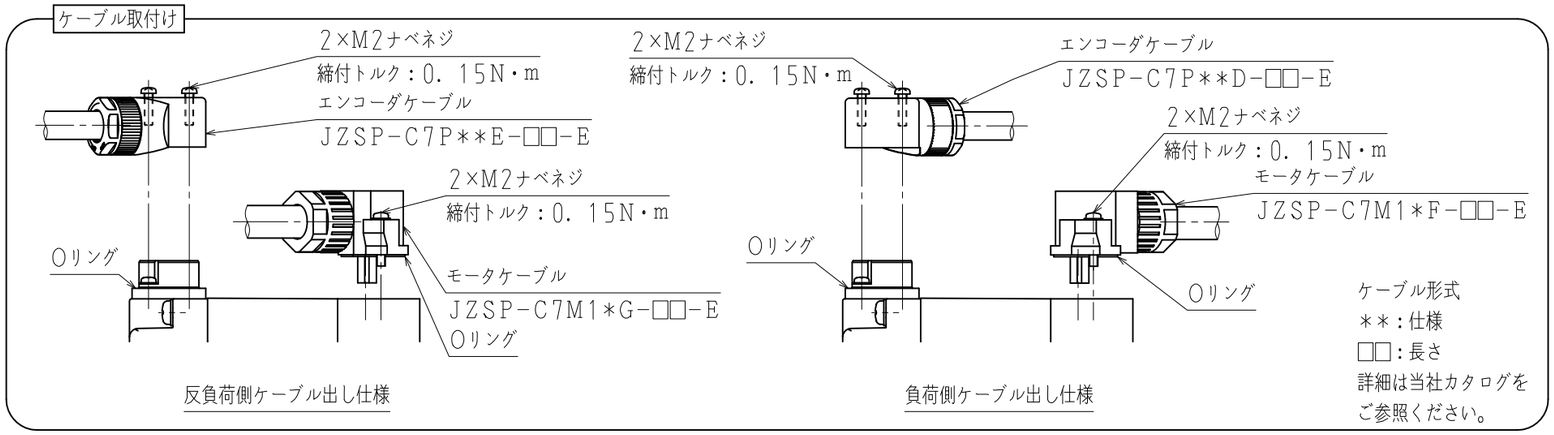

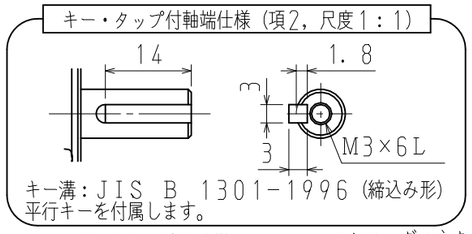

エンコーダコネクタ結線仕様

ピンNo.	信 号
1	−
2	−
3	PG0V
4	PS
5	/PS
6	PG5V
7	−
8	BAT (−)
9	BAT (+)
シェル ボディ	FG

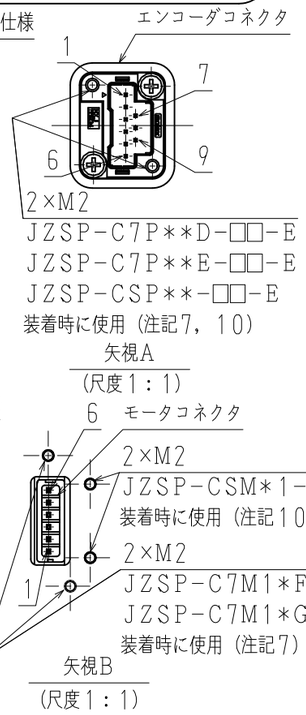

モータコネクタ結線仕様

ピンNo.	信 号
1	FG
2	W相
3	V相
4	U相
5	ブレーキ端子
6	ブレーキ端子

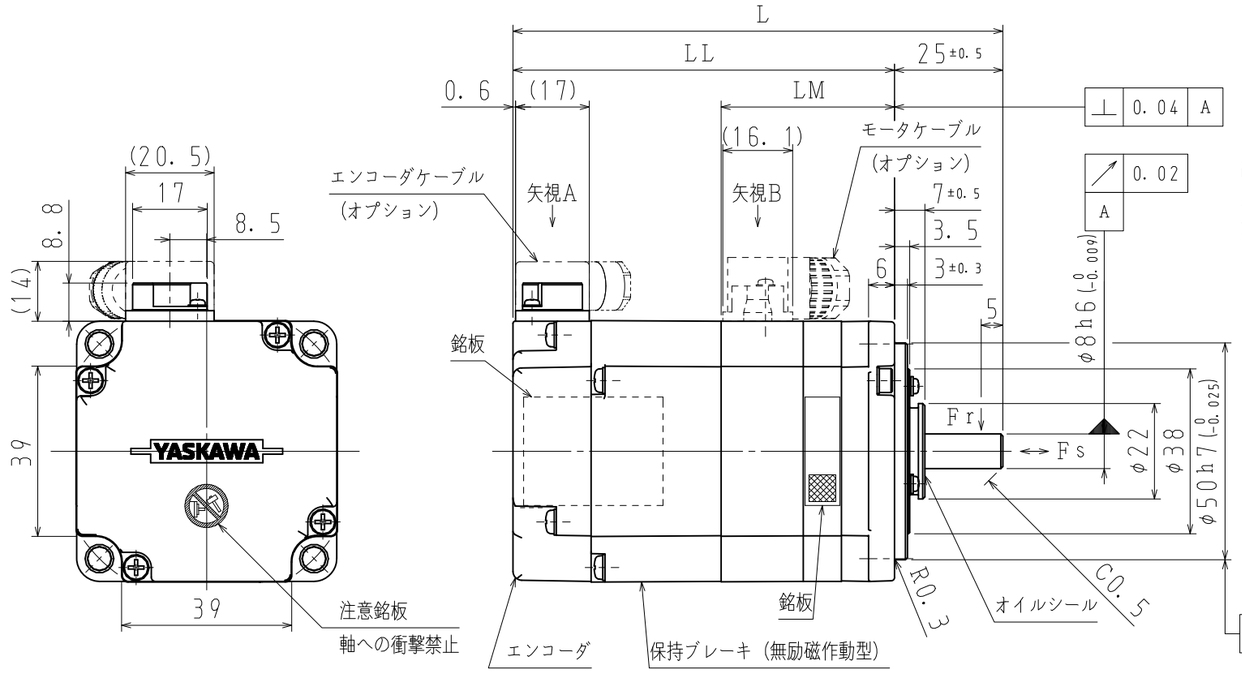

注記

1. モータ特性表　：900−252−180
2. エンコーダ特性表：900−255−159（26ビット絶対値）
3. 電磁ブレーキは保持用です。制動用に使用しないでください。
4. 定格回転速度における、振動階級はV15となっています。
5. モータケーブル及びエンコーダケーブルは、付属していません。
6. ご使用の前に、モータに同梱の資料（安全上のご注意）を確認していただき、モータの取り扱いにはご注意ください。
7. 保護構造は、IP67に適合します（当社標準ケーブル装着時）。但し、軸貫通部は除きます。
8. 納品時、モータコネクタ部には保護テープ、エンコーダコネクタ部にはキャップを取り付けています。ケーブル装着前に取り外してください。
9. モータコネクタ及びエンコーダコネクタのピンは、直接手で触れないでください。静電気等により損傷するおそれがあります。
10. エンコーダケーブル（JZSP−CSP**−□□−E）、モータケーブル（JZSP−CSM*1−□□−E）装着時、下記仕様になります。
    ・保護構造はIP65に適合します。但し、軸貫通部は除きます。
    ・エンコーダケーブルは反負荷側出し、モータケーブルは負荷側出しになります。
11. オイルシール付きのため、下記条件にてご使用ください。
    ・油面は、オイルシールのリップより下にしてご使用ください。
    ・オイルシールは、油の飛沫がかかる程度にしてご使用ください。
    ・軸上でご使用される場合は、リップ部に油がたまらないようにカバー等で保護してご使用ください。
12. モータ取付け用ボルトは六角穴付きボルトにて締付けてください。
13. 対応する海外規格は、カタログ、マニュアルをご参照ください。カタログ、マニュアルに記載がない製品については、当社営業部門にお問い合わせください。

モータ 定格出力 W	保持ブレーキ仕様 慣性モーメント（$GD^2/4$） kg・m²	保持トルク N・m	定格電圧 V	容量 W
100	3.28×10^{-6}	0. 318	DC24V ±10%	6

項	形　式	軸端仕様	L mm	LL mm	LM mm	定格出力 W	定格トルク N・m	時間定格	定格回転速度 min^{-1}	電圧 Vrms	定格電流 Arms	耐熱クラス	質量 kg	許容ラジアル荷重Fr N	許容スラスト荷重Fs N
1	SGMXP-01AUA2EA2	ストレート	113	88	40	100	0. 318	CONT.	3000	200 (3相)	0. 76	B	0. 7	78	49
2	SGMXP-01AUA6EA2	キー・タップ付													

[redacted] SCALE 1：√2 YASKAWA [redacted]

TITLE ACサーボモータ　Σ−Xシリーズ外形図

SGMXPモデル　100W

[redacted] DWG. NO. 900-286-932 REV. ◇

SIZE A3