DWG. NO. 900-286-934

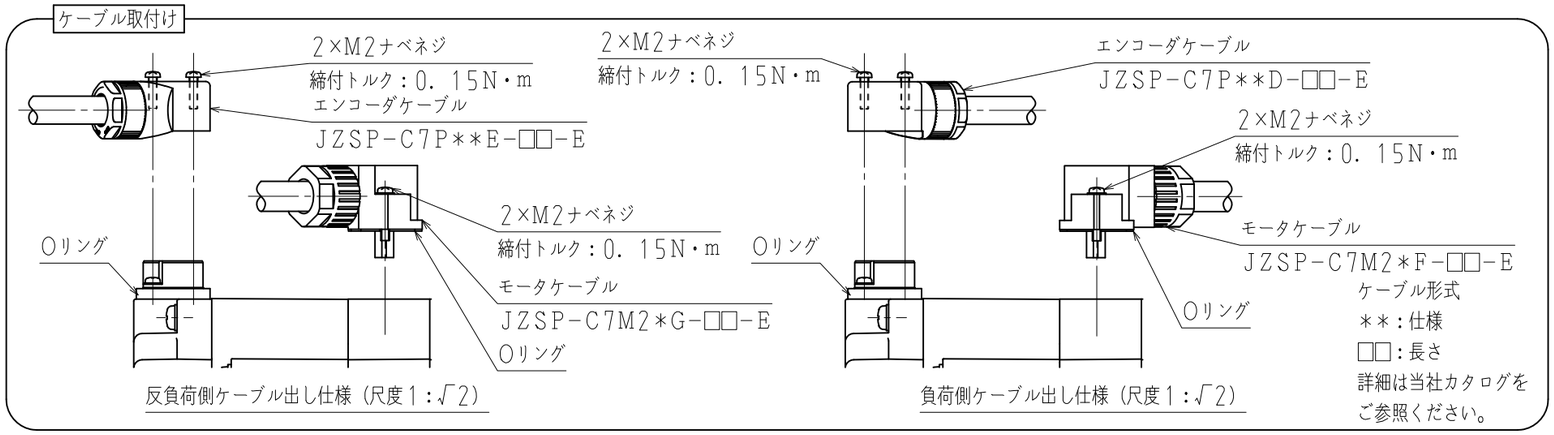

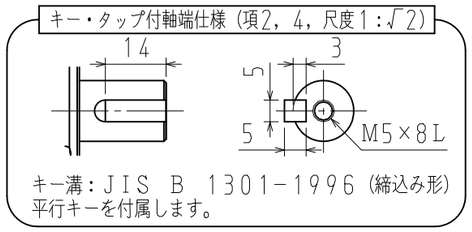

エンコーダコネクタ結線仕様

ピンNo.	信 号
1	−
2	−
3	PG0V
4	PS
5	/PS
6	PG5V
7	−
8	BAT (−)
9	BAT (+)
シェルボディ	FG

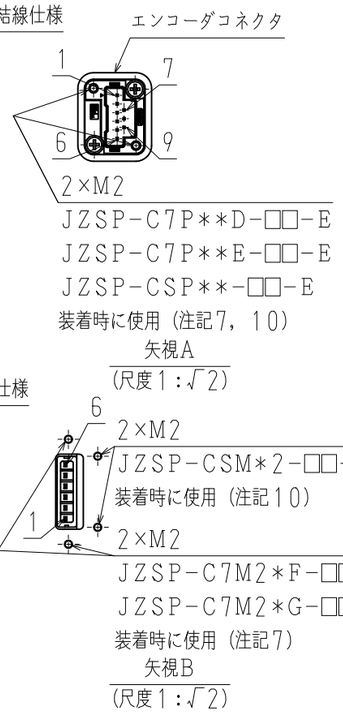

モータコネクタ結線仕様

ピンNo.	信 号
1	FG
2	W相
3	V相
4	U相
5	ブレーキ端子
6	ブレーキ端子

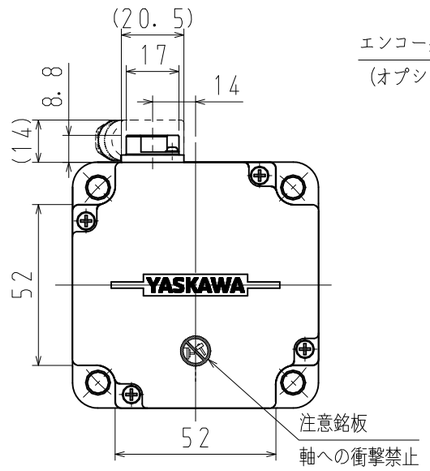

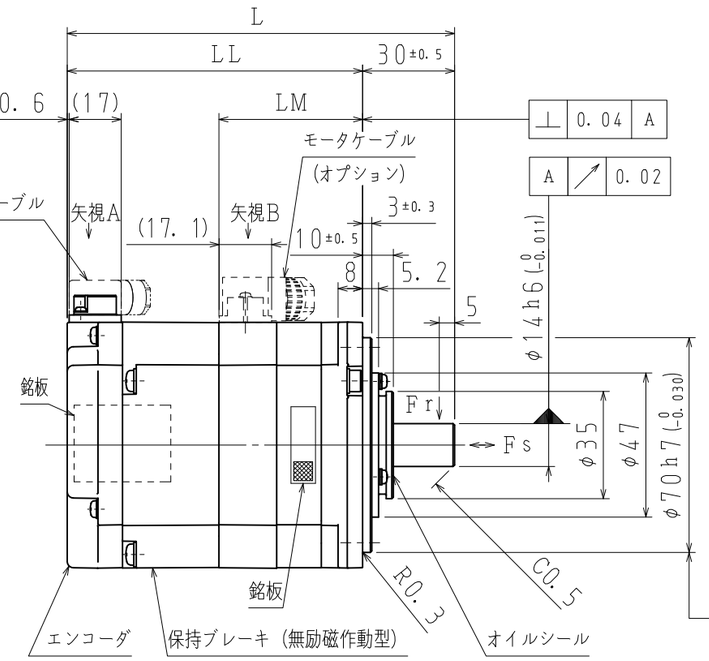

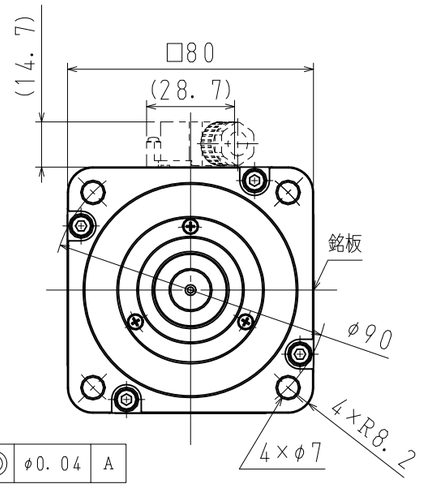

注記

1. モータ特性表　：900-252-180
2. エンコーダ特性表：900-255-159（26ビット絶対値）
3. 電磁ブレーキは保持用です。制動用に使用しないでください。
4. 定格回転速度における、振動階級はV15となっています。
5. モータケーブル及びエンコーダケーブルは、付属していません。
6. ご使用の前に、モータに同梱の資料（安全上のご注意）を確認していただき、モータの取り扱いにはご注意ください。
7. 保護構造は、IP67に適合します（当社標準ケーブル装着時）。但し、軸貫通部は除きます。
8. 納品時、モータコネクタ部には保護テープ、エンコーダコネクタ部にはキャップを取り付けています。ケーブル装着前に取り外してください。
9. モータコネクタ及びエンコーダコネクタのピンは、直接手で触れないでください。静電気等により損傷するおそれがあります。
10. エンコーダケーブル（JZSP-CSP**-□□-E）、モータケーブル（JZSP-CSM*2-□□-E）装着時、下記仕様になります。
・保護構造はIP65に適合します。但し、軸貫通部は除きます。
・エンコーダケーブルは反負荷側出し、モータケーブルは負荷側出しになります。
11. オイルシール付きのため、下記条件にてご使用ください。
・油面は、オイルシールのリップより下にしてご使用ください。
・オイルシールは、油の飛沫がかかる程度にしてご使用ください。
・軸上でご使用される場合は、リップ部に油がたまらないように
カバー等で保護してご使用ください。
12. モータ取付け用ボルトは六角穴付きボルトにて締付けてください。
13. 対応する海外規格は、カタログ、マニュアルをご参照ください。
カタログ、マニュアルに記載がない製品については、
当社営業部門にお問い合わせください。

モータ定格出力 W	保持ブレーキ仕様 慣性モーメント（GD²/4） kg・m²	保持トルク N・m	定格電圧 V	容量 W
200	1. 6×10⁻⁵	0. 637	DC24V ±10%	7. 4
400		1. 27		

項	形　式	軸端仕様	L mm	LL mm	LM mm	定格出力 W	定格トルク N・m	時間定格	定格回転速度 min⁻¹	電圧 Vrms	定格電流 Arms	耐熱クラス	質量 kg	許容ラジアル荷重Fr N	許容スラスト荷重Fs N
1	SGMXP-02AUA2EA2	ストレート	126. 5	96. 5	47	200	0. 637	CONT.	3000	200 (3相)	1. 5	B	1. 8	245	68
2	SGMXP-02AUA6EA2	キー・タップ付													
3	SGMXP-04AUA2EA2	ストレート	136. 5	106. 5	57	400	1. 27				2. 4		2. 1		
4	SGMXP-04AUA6EA2	キー・タップ付													

SCALE 1：2

YASKAWA

TITLE ACサーボモータ　Σ−Xシリーズ外形図
SGMXPモデル　200，400W

DWG. NO. 900-286-934

REV. ◇

SIZE A3