DWG. NO. 900-288-675

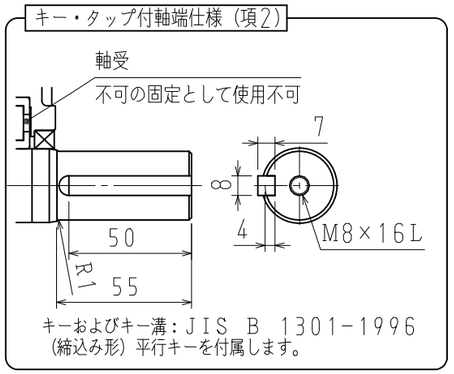

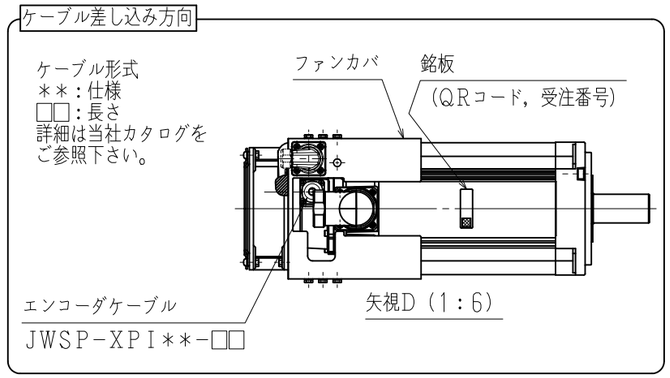

◇1 エンコーダ側コネクタ結線仕様
適用プラグ（御社にてご準備ください。）
プラグ：CM10-□P10S-□-D（R1）（ワンタッチ勘合）
プラグ：CMV1-□P10S-□□（ワンタッチ勘合）
プラグ：CMV1S-□P10S-□□（ネジ勘合）
ファンカバとの干渉防止のため、ストレートプラグをご使用ください。
（メーカ：第一電子工業）

ピンNo.	信　号
1	PS
2	/PS
3	－
4	PG5V
5	－
6	－
7	－
8	－
9	PG0V
10	FG

エンコーダ側コネクタ ~~（注記6）~~ ◇1
リセプタクル：CMV1-R10P

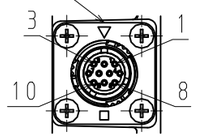

矢視A

◇1 モータ側コネクタ結線仕様
適用プラグ（御社にてご準備ください。）
プラグ：JL10-□A22-22SE-EB1（ワンタッチ勘合）
プラグ：JL04V-□A22-22SE-EB1（ネジ勘合）
ケーブルクランプ：JL04-2428CK（□□）-□□-R□
（メーカ：日本航空電子工業）

モータ側コネクタ（注記7）
リセプタクル：JL10-2E22-22PCE

ピンNo.	信号
A	U相
B	V相
C	W相
D	FG

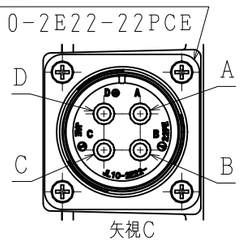

矢視C

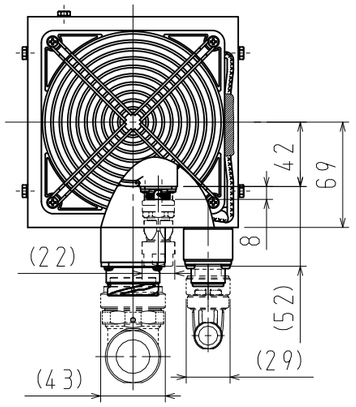

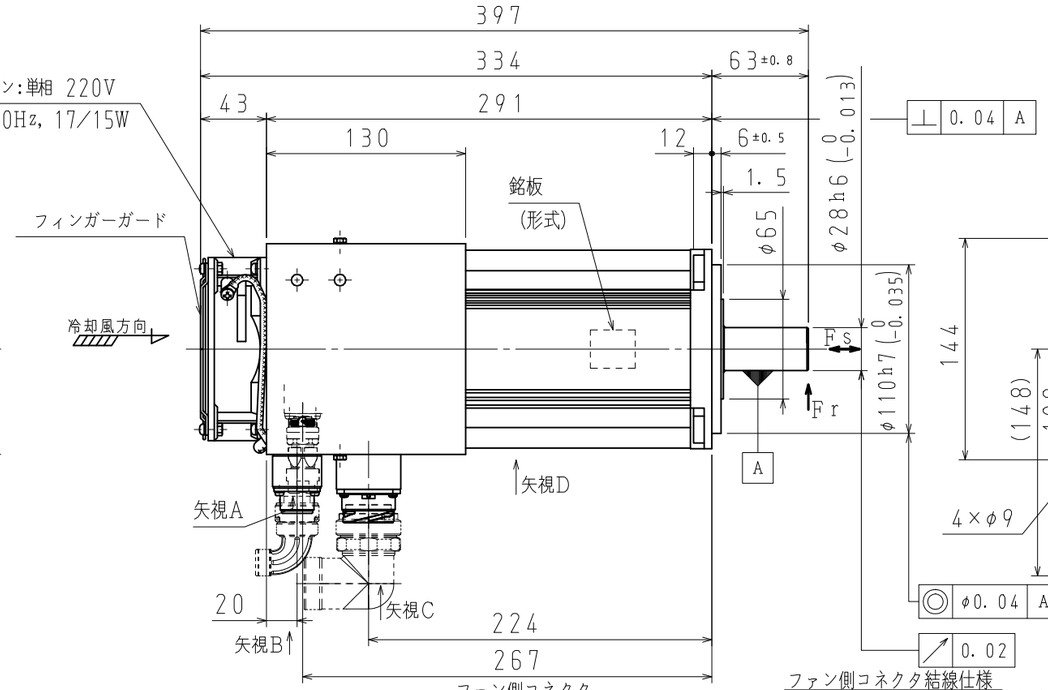

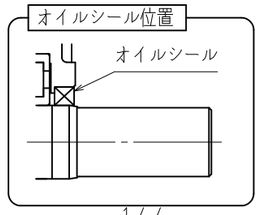

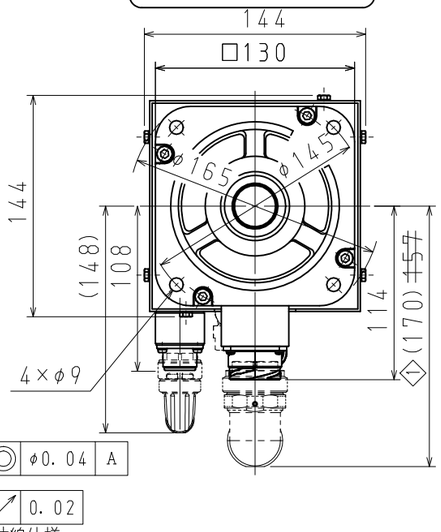

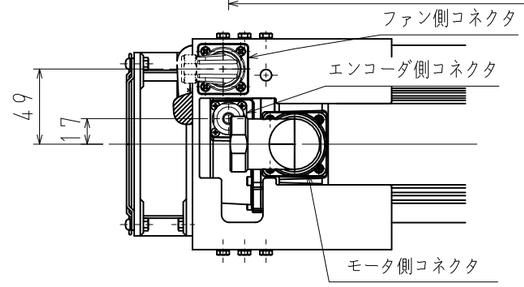

ファン側コネクタ結線仕様
適用プラグ（御社にてご準備ください。）
プラグ：MS3108B14S-6S
ケーブルクランプ：MS3057-6A
（メーカ：日本航空電子工業）

ピンNo.	信　号
A	ファンモータ
B	ファンモータ
C	－
D	－
E	－
F	FG

ファン側コネクタ（注記6）
リセプタクル：N/MS3102A14S-6P

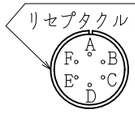

矢視B

ファンモータ結線

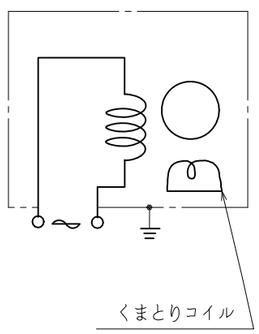

注記
1. モータ特性表　　：900-276-670
2. エンコーダ特性表：900-256-188（26ビットバッテリレス絶対値）
3. 定格回転速度における、振動階級はV15となっています。
4. リセプタクル結線用プラグ・クランプは付属していません。
5. ご使用の前に、モータに同梱の資料（安全上のご注意）を確認していただき、モータの取り扱いにはご注意ください。
6. 保護構造は、IP22に適合します。但し、軸貫通部は除きます。（当社標準ケーブル装着時）
7. 本モータのモータ側コネクタは、MS規格品を使用しております（MS22-22）。本機種をCE対応品としてご使用の場合は、上記のプラグ、ケーブルクランプをご使用ください。
8. モータ側、ファン側及びエンコーダ側コネクタのピンは、直接手で触れないでください。静電気等により損傷する恐れがあります。
9. 湿気及びオイルミストの多い環境では、コネクタは下向きとなるように取付けることをお勧めします。
10. モータ取付け用ボルトは六角穴付ボルトにて締付けてください。
11. 冷却ファンの電圧仕様は220V±10%となっています。
12. オイルシール付のため、下記条件にてご使用ください。
・油面は、オイルシールのリップより下にしてご使用ください。
・オイルシールには、油の飛沫がかかる程度にしてご使用ください。
・軸上でご使用される場合は、リップ部に油が溜らないようにカバー等で保護してご使用ください。
13. 対応する海外規格は、カタログ、マニュアルをご参照ください。
カタログ、マニュアルに記載がない製品については、当社営業部門にお問い合わせください。

項	形　式	軸端仕様	定格出力 kW	定格トルク N・m	時間定格	定格回転速度 min⁻¹	電圧 Vrms	定格電流 Arms	耐熱クラス	質量 kg	許容ラジアル荷重Fr N（軸端位置）	許容スラスト荷重Fs N
1	SGMXA-70AWA2SA2	ストレート	7.0	22.3	CONT.	3000	200（3相）	38.3	F	18.5	1176	392
2	SGMXA-70AWA6SA2	キー・タップ付										

4	コネクタ修正	23.10.12	本田/彩崎

SCALE 1：4

YASKAWA

DRWN.	富中
CHKD.	船越
APRV.	彩崎

TITLE ACサーボモータ　Σ－Xシリーズ外形図
SGMXAモデル　7.0kW

DRWN. DATE 22-08-29
DWG. NO. 900-288-675
REV. 1
SIZE A3