DWG.NO. 900-032-811

御注文先	
見積番号	
受注番号	
項No.	
用途	

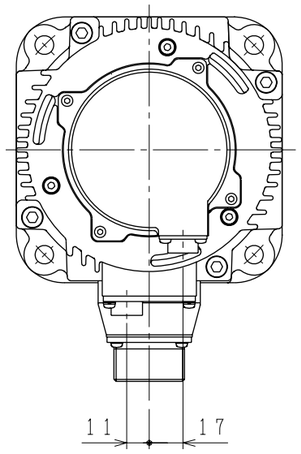

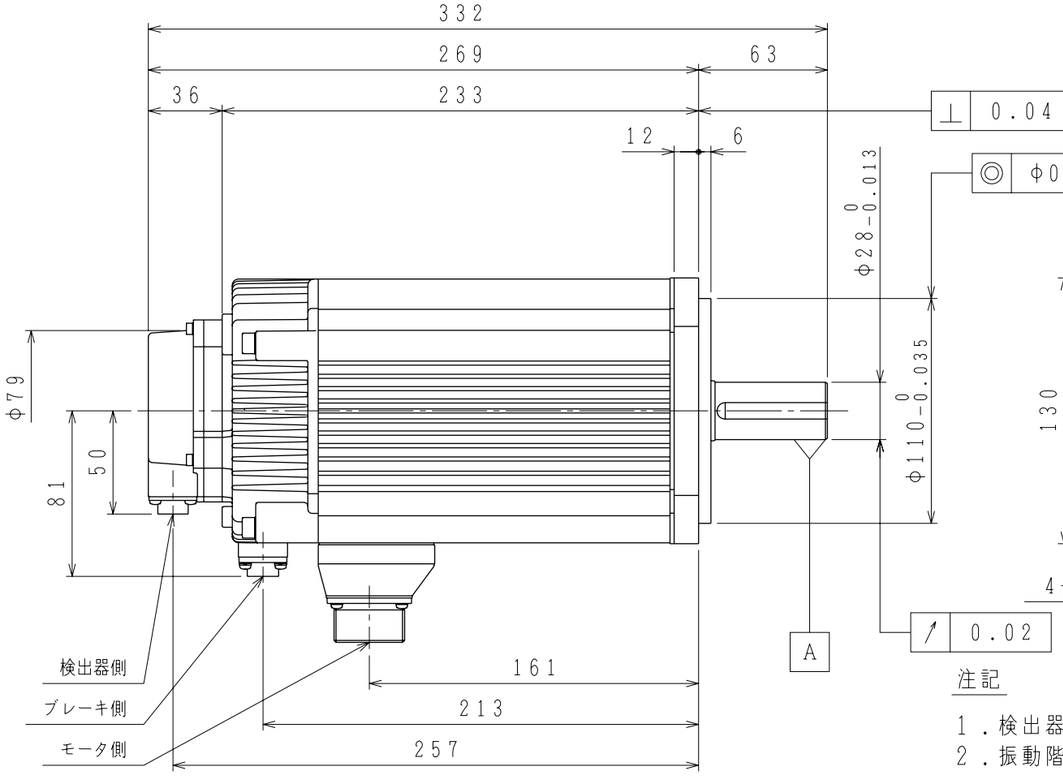

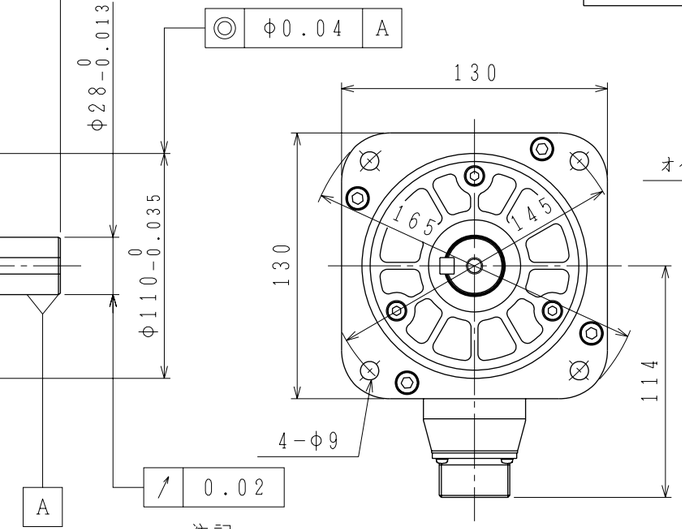

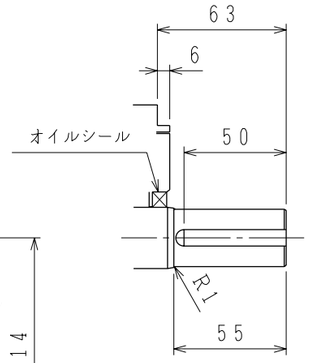

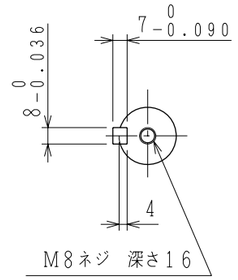

軸端詳細図

注記

1．検出器は20ビット絶対値エンコーダを使用しています。
2．振動階級はV15となっています。
3．リセプタクル結線用プラグ・クランプは付属していません。
4．モータ取り付け用ボルトは六角穴付ボルトにて締付けてください。
5．特性は、900-022-221によります。
6．軸端キーは、JIS B1301-1996 平行キー（キー溝 締込み形）です。
7．オイルシール付きのため下記条件にてご使用ください。
　・油面はオイルシールのリップより下にしてご使用ください。
　・オイルシールには油の飛沫がかかる程度にしてご使用ください。
8．本機種をCE対応品または保護構造IP67適合品としてご使用の場合は、
　プラグ，クランプ類を900-014-203から選定してください。
9．コネクタは下向きとなるように取付けることをお勧めします。

ブレーキ側コネクタ結線仕様

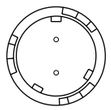

ブレーキ端子	
ブレーキ端子	

リセプタクル：CM10-R2P-D
適用プラグ（御社にてご準備ください。）
プラグ：CM10-AP2S-*-D

検出器側コネクタ結線仕様

1	DATA+
2	DATA-
3	――
4	+5VDC
5	BATT-
6	BATT+
7	――
8	――
9	0V
10	FG（フレームグランド）

リセプタクル：CM10-R10P-D
適用プラグ（御社にてご準備ください。）
プラグ：CM10-AP10S-*-D

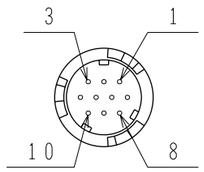

モータ側コネクタ結線仕様

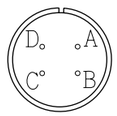

A	U 相
B	V 相
C	W 相
D	FG（フレームグランド）

リセプタクル：JL04HV-2E22-22PE-B-R
適用プラグ（御社にてご準備ください。）
プラグ：MS3108B22-22S
ケーブルクランプ：MS3057-12A

保持用電磁ブレーキ仕様			
慣性モーメント (GD²/4) kg・m²	静摩擦トルク N・m	電 圧 V	容 量 W
2.2×10^{-4}	20	DC24V	10

許容荷重	
許容ラジアル荷重 N	許容スラスト荷重 N
1176 (軸端位置)	392

定 格

形 式	出 力 kW	トルク N・m	時間定格	回転速度 min⁻¹	電 流 A	質 量 kg
SGMSV-40D3A6E	4.0	12.6	CONT.	3000	12.5	16

YASKAWA
株式会社 安川電機

SCALE 1 : 3

DRAW.	高橋
CHECK	
APPR.	木谷

TITLE ACサーボモータ外形図

DATE 08-10-21
DWG.NO. 900-032-811
REV.
SIZE A3